PL INSTRUKCJA UŻYTKOWANIA I PIELĘGNACJI MEBLI

1. **Bezpieczne użytkowanie**

- Fotel bujany o konstrukcji stalowej z poduszką przeznaczony jest do wypoczynku i relaksu w warunkach domowych oraz na tarasie lub balkonie. Maksymalne dopuszczalne obciążenie fotela wynosi 170 kg.
- Przed pierwszym użyciem upewnij się, że fotel został prawidłowo zmontowany zgodnie z załączonymi ilustracjami.
- Ustaw fotel na stabilnym, równym i suchym podłożu.
- Nie używaj fotela na śliskim podłożu, ponieważ może to spowodować jego przesunięcie, utratę stabilności i upadek użytkownika.
- Nie przekraczaj maksymalnego obciążenia 170 kg.
- Siadaj i wstawaj ostrożnie, unikając gwałtownych ruchów i nadmiernego rozkołysania.
- Nie stawaj na fotelu, nie skacz na nim ani nie używaj go w sposób niezgodny z przeznaczeniem.
- Nie pozwalaj dzieciom korzystać z fotela bez nadzoru osoby dorosłej.
- Jeśli konstrukcja została uszkodzona, połączenia poluzowane lub elementy wykazują oznaki zużycia, należy przestać używać produkt.

2. **Czyszczenie i pielęgnacja**

- Stalową konstrukcję czyść miękką, lekko wilgotną ściereczką, a następnie wytrzyj do sucha. Nie stosuj środków ściernych ani agresywnych detergentów.
- Poduszkę czyść zgodnie z zaleceniami na etykiecie lub informacjami dotyczącymi pielęgnacji materiału.
- Chroń poduszkę przed deszczem, zawilgoceniem i długotrwałym działaniem słońca. Podczas opadów deszczu oraz dłuższej przerwy w użytkowaniu przechowywać poduszkę w suchym miejscu.
- W przypadku zamoczenia poduszkę pozostaw w suchym, dobrze wentylowanym miejscu do całkowitego wyschnięcia przed ponownym użyciem lub schowaniem.
- Nie przechowuj wilgotnej poduszki w zamkniętych pojemnikach ani workach, ponieważ może to sprzyjać powstawaniu pleśni i nieprzyjemnych zapachów.

3. **Przechowywanie**

Fotel przechowuj w suchym, zadaszonym pomieszczeniu, z dala od wilgoci i bezpośrednich źródeł ciepła. Przed schowaniem upewnij się, że konstrukcja i poduszka są czyste oraz suche. Jeśli fotel nie jest używany przez dłuższy czas, zaleca się przechowywanie go w miejscu chronionym przed kurzem i uszkodzeniami.

Nieprawidłowe użytkowanie, przeciążenie, uderzenia, niewłaściwa pielęgnacja lub samodzielne modyfikacje mogą prowadzić do uszkodzenia produktu. Meble należy użytkować i konserwować zgodnie z niniejszą instrukcją.

EN FURNITURE USER AND CARE GUIDE

1. **Safe use**

- This steel-framed rocking chair with a cushion is designed for rest and relaxation at home, on a terrace or on a balcony. The maximum permissible load for the chair is 170 kg.
- Before first use, ensure that the chair has been correctly assembled in accordance with the enclosed illustrations.
- Place the chair on a stable, level and dry surface.
- Do not use the chair on a slippery surface, as this may cause it to slide, lose stability and result in the user falling.
- Do not exceed the maximum load of 170 kg.
- Sit down and stand up carefully, avoiding sudden movements and excessive rocking.
- Do not stand on the chair, jump on it or use it for any purpose other than its intended use.
- Do not allow children to use the chair without adult supervision.
- If the frame is damaged, joints are loose or parts show signs of wear and tear, stop using the product.

2. **Cleaning and care**

- Clean the steel frame with a soft, slightly damp cloth, then wipe dry. Do not use abrasive materials or harsh detergents.
- Clean the cushion in accordance with the instructions on the label or the care instructions for the fabric.
- Protect the cushion from rain, damp and prolonged exposure to sunlight. During rainfall or if the cushion is not in use for an extended period, store it in a dry place.
- If the cushion gets wet, leave it in a dry, well-ventilated place to dry completely before using it again or putting it away.

- Do not store a damp cushion in sealed containers or bags, as this may encourage the growth of mould and cause unpleasant odours.

3. Storage

Store the armchair in a dry, covered room, away from damp and direct sources of heat. Before storing, ensure that the frame and cushion are clean and dry. If the armchair is not to be used for an extended period, it is recommended that you store it in a place protected from dust and damage.

Incorrect use, overloading, impacts, improper care or unauthorised modifications may result in damage to the product. The furniture must be used and maintained in accordance with these instructions.

CZ NÁVOD K POUŽÍVÁNÍ A ÚDRŽBĚ NÁBYTKU

1. Bezpečné používání

- Houpací křeslo s ocelovou konstrukcí a polštářem je určeno k odpočinku a relaxaci v domácím prostředí, na terase nebo na balkóně. Maximální přípustné zatížení křesla činí 170 kg.
- Před prvním použitím se ujistěte, že je křeslo správně smontováno podle přiložených obrázků.
- Umístěte křeslo na stabilní, rovný a suchý povrch.
- Nepoužívejte křeslo na kluzkém povrchu, protože by mohlo dojít k jeho posunutí, ztrátě stability a pádu uživatele.
- Nepřekračujte maximální nosnost 170 kg.
- Posaďte se a vstaňte opatrně, vyhýbejte se prudkým pohybům a nadměrnému houpání.
- Nestoupejte na křeslo, neskákejte na něm ani jej nepoužívejte způsobem, který není v souladu s jeho určením.
- Nedovolte dětem používat křeslo bez dozoru dospělé osoby.
- Pokud došlo k poškození konstrukce, uvolnění spojů nebo pokud součásti vykazují známky opotřebení, přestaňte výrobek používat.

2. Čištění a údržba

- Ocelovou konstrukci čistěte měkkým, mírně navlhčeným hadříkem a poté ji otřete do sucha. Nepoužívejte abrazivní prostředky ani agresivní čisticí prostředky.
- Polštář čistěte podle pokynů na štítku nebo podle informací o údržbě materiálu.
- Chraňte polštář před deštěm, vlhkostí a dlouhodobým slunečním zářením. Během deště a při delší přestávce v používání polštář skladujte na suchém místě.
- Pokud polštář navlhne, nechte jej před dalším použitím nebo uložením na suchém, dobře větraném místě, dokud zcela nevyschne.
- Nevkládejte vlhký polštář do uzavřených nádob ani pytlů, protože by to mohlo vést ke vzniku plísní a nepříjemných pachů.

3. Skladování

Křeslo skladujte v suché, kryté místnosti, mimo dosah vlhkosti a přímých zdrojů tepla. Před uskladněním se ujistěte, že konstrukce i polštář jsou čisté a suché. Pokud křeslo delší dobu nepoužíváte, doporučujeme jej skladovat na místě chráněném před prachem a poškozením.

Nesprávné používání, přetížení, nárazy, nevhodná údržba nebo vlastní úpravy mohou vést k poškození výrobku. Nábytek je třeba používat a udržovat v souladu s tímto návodem.

SK NÁVOD NA POUŽÍVANIE A ÚDRŽBU NÁBYTKU

1. Bezpečné používanie

- Hojdacie kreslo s oceľovou konštrukciou a vankúšom je určené na odpočinok a relaxáciu v domácnosti, ako aj na terase alebo balkóne. Maximálne prípustné zaťaženie kresla je 170 kg.
- Pred prvým použitím sa uistite, že je kreslo správne zmontované podľa priložených obrázkov.
- Umiestnite kreslo na stabilný, rovný a suchý povrch.
- Nepoužívajte kreslo na klzkom povrchu, pretože by to mohlo spôsobiť jeho posunutie, stratu stability a pád používateľa.
- Neprekračujte maximálne zaťaženie 170 kg.
- Sadajte si a vstávajte opatrne, vyhýbajte sa prudkým pohybom a nadmernému kolísaniu.
- Nestupujte na kreslo, neskáčte na ňom a nepoužívajte ho spôsobom, ktorý nie je v súlade s jeho určením.
- Nedovoľte deťom používať kreslo bez dozoru dospelého.
- Ak je konštrukcia poškodená, spoje uvoľnené alebo súčasti vykazujú známky opotrebovania, prestaňte výrobok používať.

2. **Čistenie a údržba**

- Oceľovú konštrukciu čistite mäkkou, mierne navlhčenou handričkou a následne ju utrite do sucha. Nepoužívajte abrazívne prostriedky ani agresívne čistiace prostriedky.
- Vankúš čistite podľa pokynov na štítku alebo podľa informácií o údržbe materiálu.
- Chráňte vankúš pred dažďom, vlhkosťou a dlhodobým pôsobením slnka. Počas dažďa a pri dlhšej prestávke v používaní uchovávajte vankúš na suchom mieste.
- Ak sa vankúš namočí, nechajte ho na suchom, dobre vetranom mieste, aby úplne vyschol, predtým, ako ho opäť použijete alebo odložíte.
- Nevkladajte vlhký vankúš do uzavretých nádob ani vreciek, pretože to môže podporovať vznik plesne a nepríjemných zápachov.

3. **Skladovanie**

Kreslo skladujte v suchom, krytom priestore, mimo dosahu vlhkosti a priamych zdrojov tepla. Pred uskladnením sa uistite, že konštrukcia aj vankúš sú čisté a suché. Ak kreslo dlhší čas nepoužívate, odporúča sa ho skladovať na mieste chránenom pred prachom a poškodením.

Nesprávne používanie, preťaženie, nárazy, nesprávna údržba alebo vlastné úpravy môžu viesť k poškodeniu výrobku. Nábytok je potrebné používať a udržiavať v súlade s týmito pokynmi.

DE GEBRAUCHS- UND PFLEGEANLEITUNG FÜR MÖBEL

1. **Sichere Nutzung**

- Der Schaukelstuhl mit Stahlrahmen und Polsterung ist für die Erholung und Entspannung zu Hause sowie auf der Terrasse oder dem Balkon bestimmt. Die maximal zulässige Belastung des Stuhls beträgt 170 kg.
- Vergewissern Sie sich vor dem ersten Gebrauch, dass der Sessel gemäß den beiliegenden Abbildungen ordnungsgemäß zusammengebaut wurde.
- Stellen Sie den Sessel auf einen stabilen, ebenen und trockenen Untergrund.
- Verwenden Sie den Sessel nicht auf rutschigem Untergrund, da dies zu einem Verrutschen, einem Stabilitätsverlust und einem Sturz des Benutzers führen kann.
- Überschreiten Sie die maximale Belastungsgrenze von 170 kg nicht.
- Setzen Sie sich vorsichtig hin und stehen Sie vorsichtig auf; vermeiden Sie dabei ruckartige Bewegungen und übermäßiges Schaukeln.
- Stellen Sie sich nicht auf den Sessel, springen Sie nicht darauf und verwenden Sie ihn nicht zweckentfremdet.
- Lassen Sie Kinder den Sessel nicht ohne Aufsicht eines Erwachsenen benutzen.
- Wenn die Konstruktion beschädigt ist, Verbindungen locker sind oder Teile Verschleißerscheinungen aufweisen, darf das Produkt nicht mehr verwendet werden.

2. **Reinigung und Pflege**

- Reinigen Sie die Stahlkonstruktion mit einem weichen, leicht feuchten Tuch und wischen Sie sie anschließend trocken. Verwenden Sie keine Scheuermittel oder aggressiven Reinigungsmittel.
- Reinigen Sie das Kissen gemäß den Anweisungen auf dem Etikett oder den Pflegehinweisen für das Material.
- Schützen Sie das Kissen vor Regen, Feuchtigkeit und längerer Sonneneinstrahlung. Bewahren Sie das Kissen bei Regen und bei längerer Nichtbenutzung an einem trockenen Ort auf.
- Sollte das Kissen nass werden, lassen Sie es an einem trockenen, gut belüfteten Ort vollständig trocknen, bevor Sie es wieder verwenden oder verstauen.
- Bewahren Sie ein feuchtes Kissen nicht in geschlossenen Behältern oder Säcken auf, da dies Schimmelbildung und unangenehme Gerüche begünstigen kann.

3. **Lagerung**

Lagern Sie den Sessel in einem trockenen, überdachten Raum, fern von Feuchtigkeit und direkten Wärmequellen. Vergewissern Sie sich vor dem Verstauen, dass das Gestell und das Kissen sauber und trocken sind. Wenn der Sessel über einen längeren Zeitraum nicht benutzt wird, empfiehlt es sich, ihn an einem Ort zu lagern, der vor Staub und Beschädigungen geschützt ist.

Unsachgemäßer Gebrauch, Überlastung, Stöße, unsachgemäße Pflege oder eigenmächtige Veränderungen können zu Schäden am Produkt führen. Die Möbel sind gemäß dieser Anleitung zu nutzen und zu pflegen.

RONDA fotel bujany/rocking chair

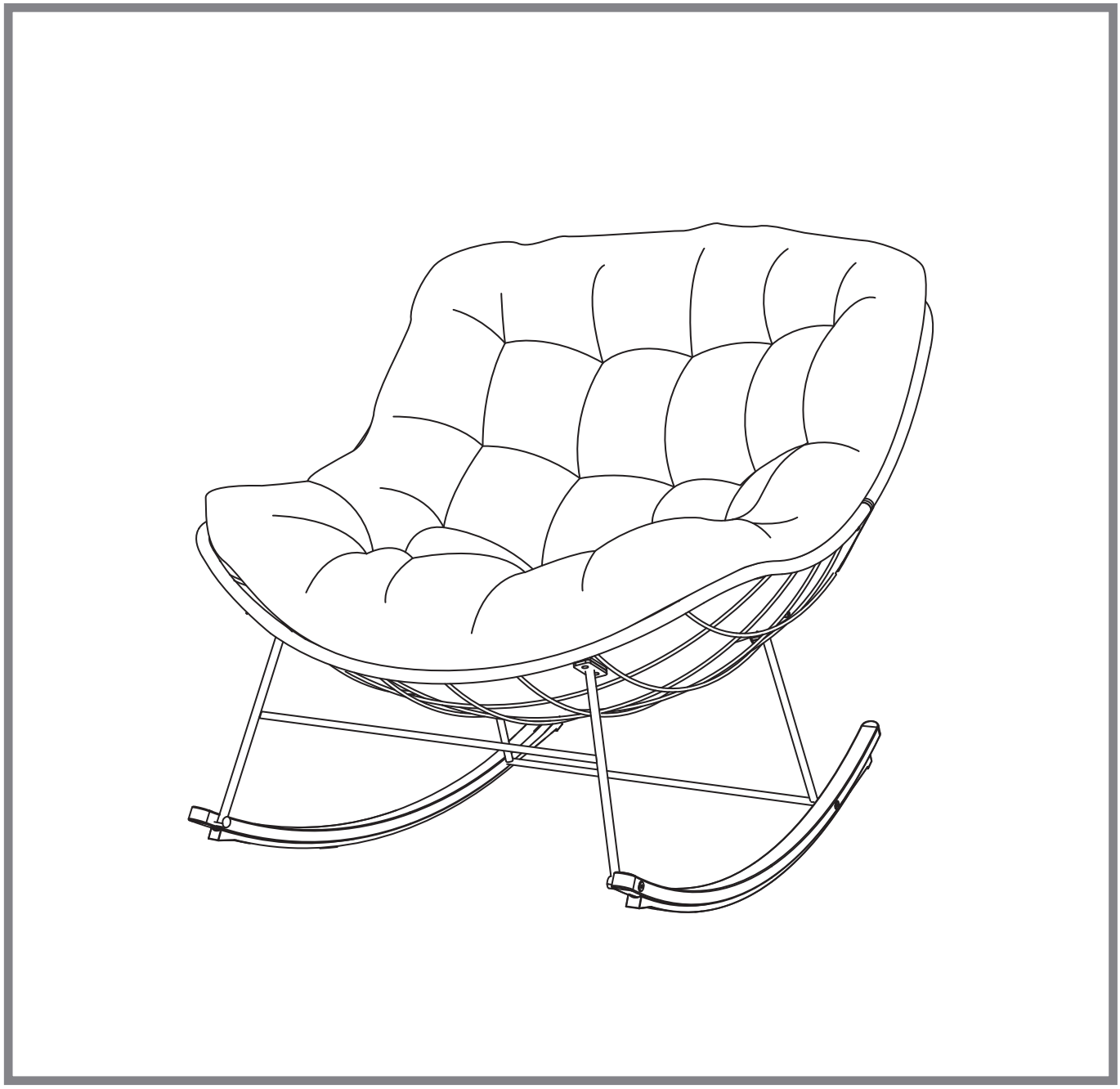

Bjørkka

A

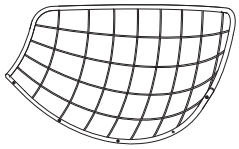

x1

B



x1

C



x1

D



x1

E



x2

F

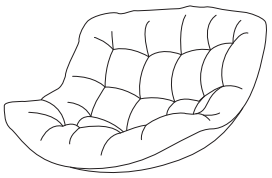

x1

G



x8

H

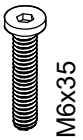

x4

I



x4

J



x16

K



x1

1

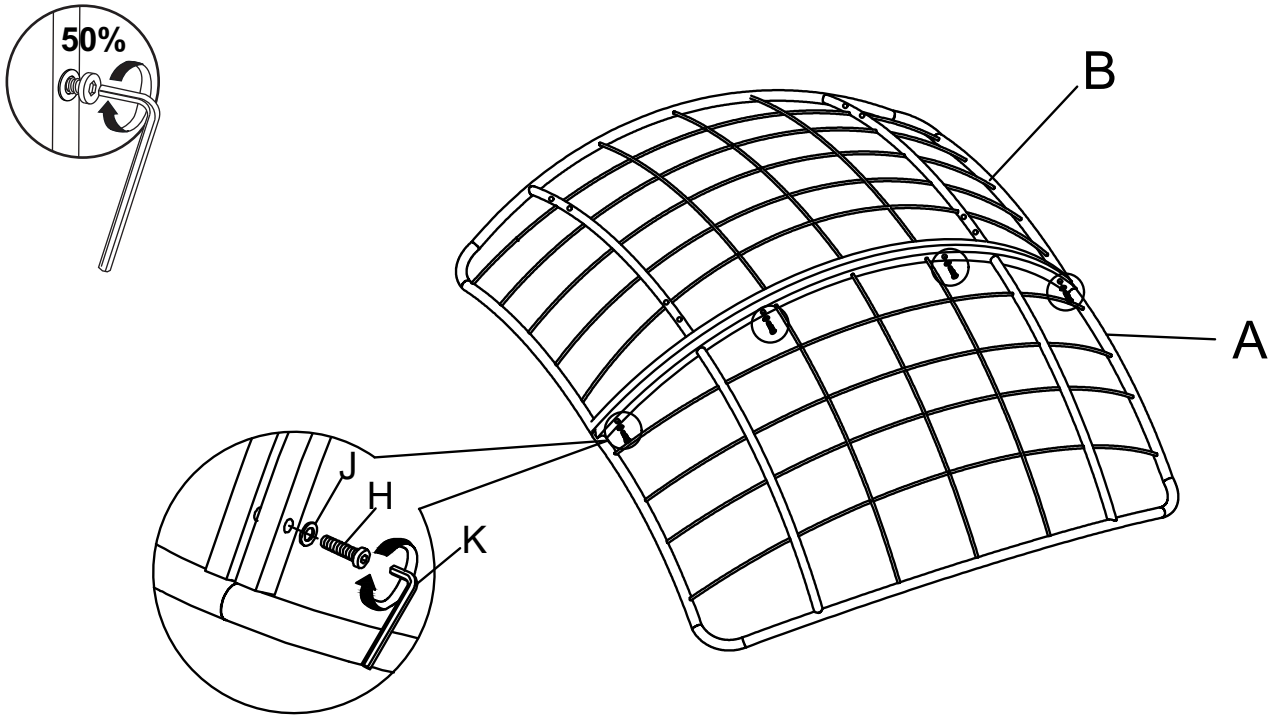

2

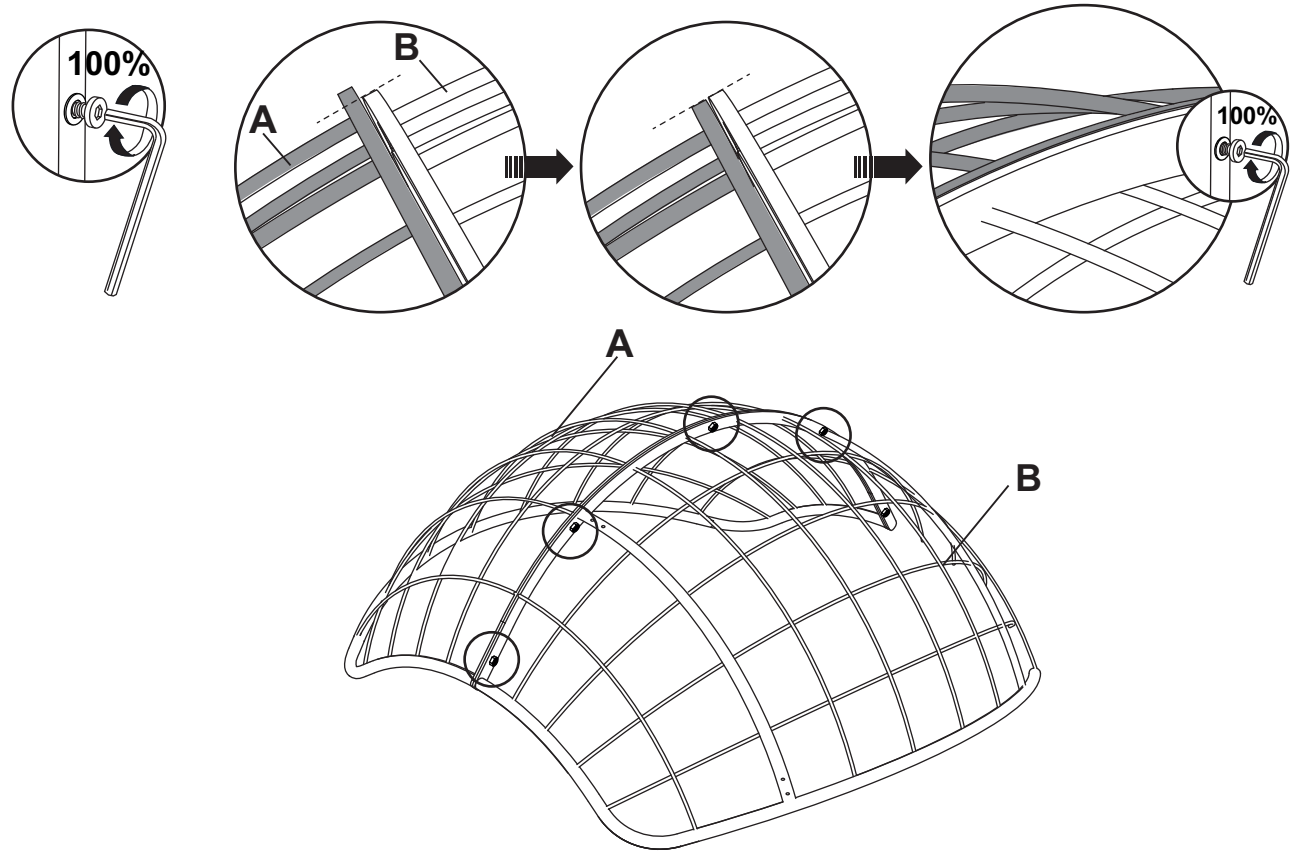

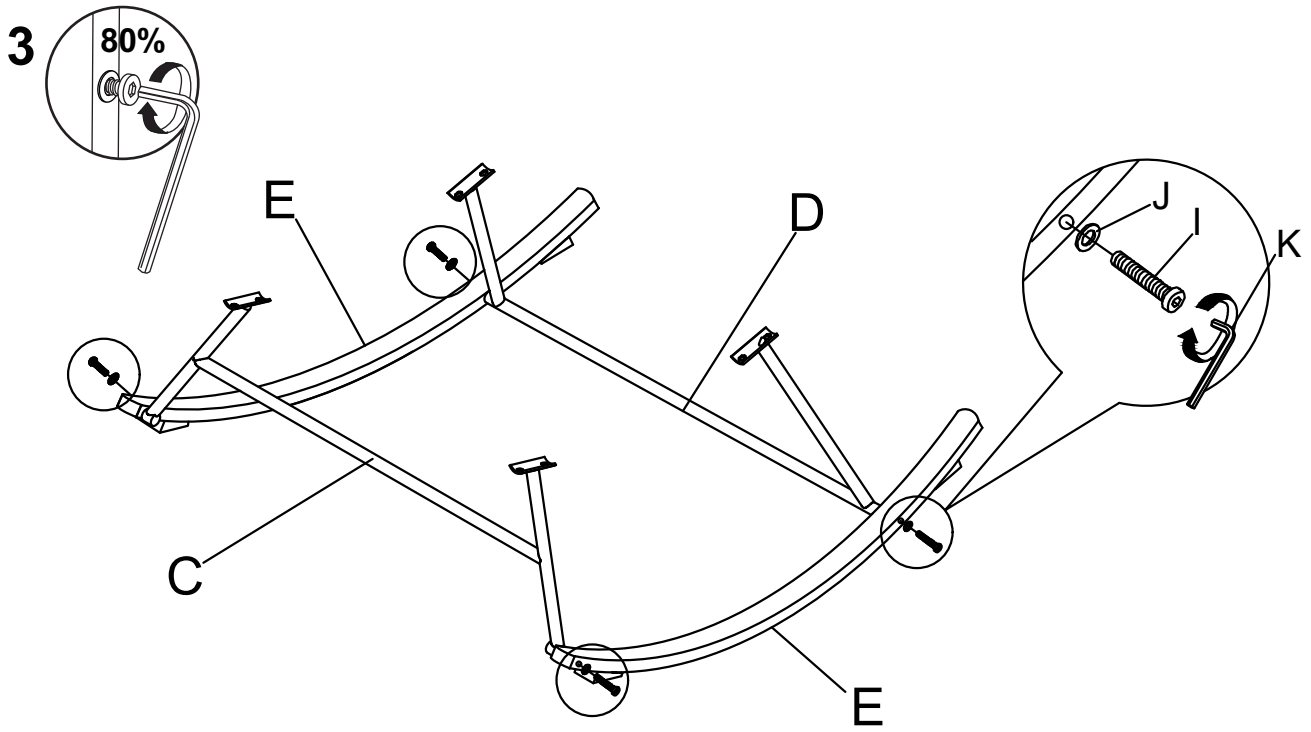
3
80%
E
D
J
I
K
C
E

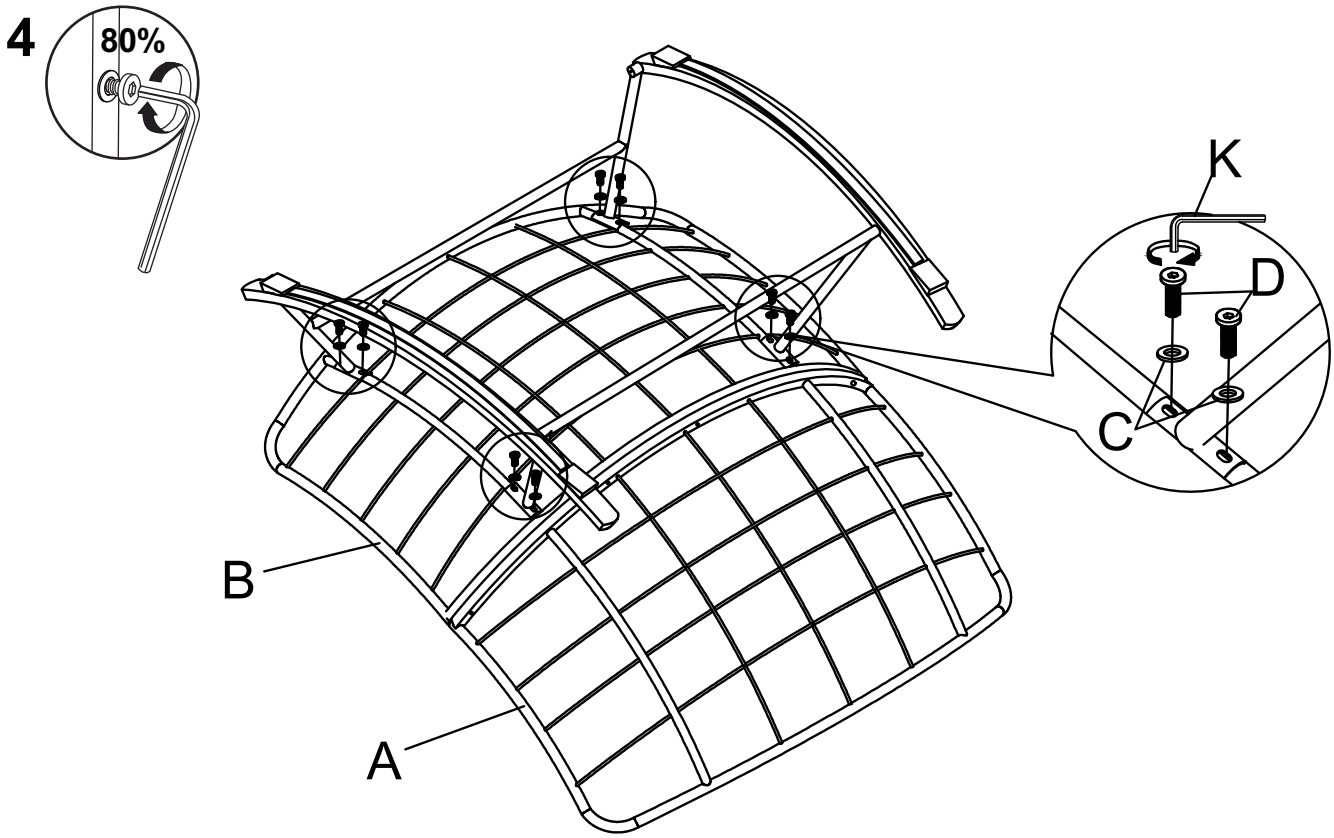
4
80%
K
D
C
B
A

5

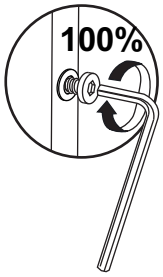

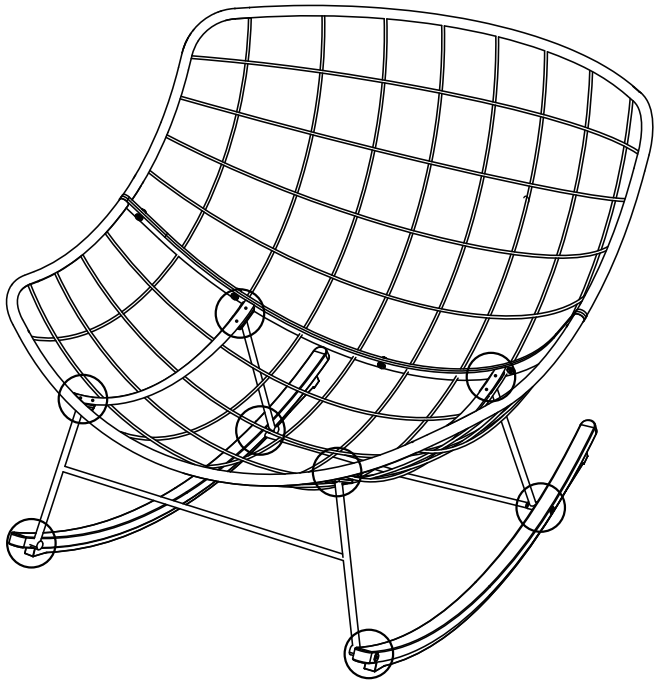

6

