PL Instrukcja użytkowania i zasady pielęgnacji

Przed pierwszym użyciem:

- Montaż zgodnie z dołączonym schematem. Jeżeli instrukcja nie zawiera schematu, produkt nie wymaga montażu i jest już gotowy do użytku.
- Przed rozpoczęciem użytkowania należy sprawdzić, czy wszystkie elementy mebli zostały prawidłowo zamontowane i czy wszystkie połączenia są odpowiednio dokręcone. Nie należy używać mebli, jeżeli którykolwiek element konstrukcji jest pęknięty, odkształcony, poluzowany lub uszkodzony.
- Krzesła/fotele należy ustawić na stabilnym i równym podłożu.

Bezpieczne użytkowanie:

- Produkt należy użytkować zgodnie z jego przeznaczeniem. Krzesła i fotele służą wyłącznie do siedzenia.
- Nie należy stawać ani wspinać się na krzesła i fotele.
- Nie należy kołysać się na krześle/fotelu ani nadmiernie obciążać jego oparcia lub podłokietników.
- Nie należy dopuszczać do użytkowania produktu w sposób mogący spowodować jego przewrócenie lub utratę stabilności.
- Nie należy przekraczać maksymalnego dopuszczalnego obciążenia krzesła/fotela, które wynosi 110kg.
- Nie należy przeciągać produktów po podłożu, ponieważ może to spowodować zarysowanie lub uszkodzenie nóg i pozostałych elementów konstrukcji. W razie potrzeby produkt należy podnieść i przenieść.
- Produkt należy chronić przed bezpośrednim kontaktem z otwartym ogniem oraz źródłami wysokiej temperatury, które mogą powodować odkształcenie lub uszkodzenie.

Konserwacja i pielęgnacja:

- Meble należy regularnie czyścić za pomocą miękkiej, wilgotnej ściereczki.
- Do czyszczenia należy stosować wodę z dodatkiem łagodnego detergentu.
- Po czyszczeniu należy usunąć pozostałości detergentu czystą wodą, a następnie wytrzeć produkt miękką ściereczką.
- Nie należy stosować proszków, past ani innych środków o właściwościach ściernych.
- Nie należy używać szorstkich gąbek, szczotek drucianych ani innych materiałów, które mogą uszkodzić plecionkę.
- Nie należy stosować agresywnych środków chemicznych, w szczególności rozpuszczalników, acetonu, silnych kwasów i zasad, które mogą powodować odbarwienia lub uszkodzenia powierzchni.
- Zabrudzenia i rozlane płyny należy usuwać na bieżąco, aby ograniczyć ryzyko powstawania trwałych plam i przebarwień.

Przechowywanie:

- W przypadku dłuższych przerw w użytkowaniu zaleca się przechowywanie produktu w suchym, osłoniętym miejscu.
- W okresie zimowym zaleca się przechowywanie produktu w miejscu zabezpieczonym przed ekstremalnymi warunkami atmosferycznymi.
- Nie należy przechowywać produktu w bezpośrednim sąsiedztwie źródeł ciepła ani narażać go na długotrwałe działanie wysokiej temperatury.

Kontrola stanu produktu:

- Co najmniej dwa razy w roku należy sprawdzać stabilność produktu oraz stan jego elementów konstrukcyjnych.
- Należy regularnie kontrolować stan połączeń i elementów mocujących, a w razie potrzeby odpowiednio je dokręcić.
- Należy zwracać uwagę na ewentualne pęknięcia, odkształcenia, nadmierne zużycie lub inne uszkodzenia.
- W przypadku stwierdzenia uszkodzeń mogących wpływać na stabilność lub bezpieczeństwo użytkowania należy natychmiast zaprzestać korzystania z produktu.

EN Instructions for use and care guidelines

Before first use:

- Assemble in accordance with the enclosed diagram. If the instructions do not include a diagram, the product does not require assembly and is ready for use.
- Before use, check that all parts of the furniture have been correctly assembled and that all joints are properly tightened. Do not use the furniture if any part of the structure is cracked, warped, loose or damaged.
- Chairs and armchairs must be placed on a stable and level surface.

Safe use:

- The product must be used for its intended purpose. Chairs and armchairs are intended solely for sitting.
- Do not stand on or climb onto chairs and armchairs.
- Do not rock on the chair or armchair, or place excessive weight on its backrest or armrests.
- Do not allow the product to be used in a way that could cause it to tip over or lose stability.
- Do not exceed the maximum permissible load for the chair or armchair, which is 110 kg.
- Do not drag the products across the floor, as this may cause scratches or damage to the legs and other structural components. If necessary, lift and carry the product.
- Protect the product from direct contact with open flames and sources of high heat, which may cause deformation or damage.

Maintenance and care:

- Clean the furniture regularly using a soft, damp cloth.
- Use water with a mild detergent for cleaning.
- After cleaning, rinse off any detergent residue with clean water, then wipe the product dry with a soft cloth.
- Do not use powders, pastes or other abrasive products.
- Do not use rough sponges, wire brushes or other materials that may damage the wickerwork.
- Do not use harsh chemicals, in particular solvents, acetone, strong acids and alkalis, which may cause discolouration or damage to the surface.
- Dirt and spilled liquids should be removed immediately to minimise the risk of permanent stains and discolouration.

Storage:

- If the product is not to be used for an extended period, it is recommended that it be stored in a dry, sheltered place.
- During the winter months, it is recommended to store the product in a place protected from extreme weather conditions.
- Do not store the product in the immediate vicinity of heat sources or expose it to prolonged high temperatures.

Checking the condition of the product:

- The stability of the product and the condition of its structural components should be checked at least twice a year.
- Regularly check the condition of joints and fastenings, and tighten them as necessary.
- Check for any cracks, deformation, excessive wear or other damage.
- If any damage is found that could affect the stability or safety of use, stop using the product immediately.

CZ Návod k použití a pokyny k údržbě

Před prvním použitím:

- Sestavte nábytek podle přiloženého schématu. Pokud návod schéma neobsahuje, výrobek nevyžaduje montáž a je již připraven k použití.
- Před zahájením používání zkontrolujte, zda jsou všechny součásti nábytku správně namontovány a zda jsou všechny spoje řádně utaženy. Nábytek nepoužívejte, pokud je některá část konstrukce prasklá, zdeformovaná, uvolněná nebo poškozená.
- Židle a křesla umístěte na stabilní a rovný podklad.

Bezpečné používání:

- Výrobek používejte v souladu s jeho určením. Židle a křesla slouží výhradně k sezení.
- Nestoupejte na židle a křesla a nelezte na ně.
- Nehoupete se na židli/křesle a nepřetěžujte jeho opěradlo ani područky.
- Nedovolte, aby byl výrobek používán způsobem, který by mohl způsobit jeho převrácení nebo ztrátu stability.
- Nepřekračujte maximální přípustné zatížení židle/křesla, které činí 110 kg.
- Výrobky netahejte po podlaze, protože by mohlo dojít k poškrábání nebo poškození nohou a dalších konstrukčních prvků. V případě potřeby výrobek zvedněte a přemístěte.
- Výrobek chraňte před přímým kontaktem s otevřeným ohněm a zdroji vysoké teploty, které by mohly způsobit deformaci nebo poškození.

Údržba a péče:

- Nábytek je třeba pravidelně čistit měkkým, vlhkým hadříkem.
- K čištění používejte vodu s přídavkem jemného čisticího prostředku.
- Po vyčištění odstraňte zbytky čisticího prostředku čistou vodou a poté výrobek otřete měkkým hadříkem.
- Nepoužívejte prášky, pasty ani jiné prostředky s abrazivními vlastnostmi.
- Nepoužívejte drsné houbičky, drátěné kartáče ani jiné materiály, které by mohly pleteninu poškodit.
- Nepoužívejte agresivní chemikálie, zejména rozpouštědla, aceton, silné kyseliny a zásady, které by mohly způsobit odbarvení nebo poškození povrchu.
- Nečistoty a rozlité tekutiny odstraňujte ihned, abyste omezili riziko vzniku trvalých skvrn a zabarvení.

Skladování:

- V případě delších přestávek v používání se doporučuje produkt skladovat na suchém a chráněném místě.
- V zimním období se doporučuje skladovat výrobek na místě chráněném před extrémními povětrnostními podmínkami.
- Výrobek neskladujte v bezprostřední blízkosti zdrojů tepla ani jej nevystavujte dlouhodobému působení vysokých teplot.

Kontrola stavu výrobku:

- Nejméně dvakrát ročně je třeba zkontrolovat stabilitu výrobku a stav jeho konstrukčních prvků.
- Je třeba pravidelně kontrolovat stav spojů a upevňovacích prvků a v případě potřeby je náležitě utáhnout.
- Věnujte pozornost případným prasklinám, deformacím, nadměrnému opotřebení nebo jiným poškozením.
- V případě zjištění poškození, které by mohlo ovlivnit stabilitu nebo bezpečnost používání, je třeba okamžitě přestat výrobek používat.

SK Návod k použití a pokyny k údržbě

Před prvním použitím:

- Sestavte nábytek podle přiloženého schématu. Pokud návod schéma neobsahuje, výrobek nevyžaduje montáž a je již připraven k použití.
- Před zahájením používání zkontrolujte, zda jsou všechny součásti nábytku správně namontovány a zda jsou všechny spoje řádně utaženy. Nábytek nepoužívejte, pokud je některá část konstrukce prasklá, zdeformovaná, uvolněná nebo poškozená.
- Židle a křesla umístěte na stabilní a rovný podklad.

Bezpečné používání:

- Výrobek používejte v souladu s jeho určením. Židle a křesla slouží výhradně k sezení.
- Nestoupejte na židle a křesla a nelezte na ně.
- Nehoupete se na židli/křesle a nepřetěžujte jeho opěradlo ani područky.
- Nedovolte, aby byl výrobek používán způsobem, který by mohl způsobit jeho převrácení nebo ztrátu stability.
- Nepřekračujte maximální přípustné zatížení židle/křesla, které činí 110 kg.
- Výrobky netahejte po podlaze, protože by mohlo dojít k poškrábání nebo poškození nohou a dalších konstrukčních prvků. V případě potřeby výrobek zvedněte a přemístěte.
- Výrobek chraňte před přímým kontaktem s otevřeným ohněm a zdroji vysoké teploty, které by mohly způsobit deformaci nebo poškození.

Údržba a péče:

- Nábytek je třeba pravidelně čistit měkkým, vlhkým hadříkem.
- K čištění používejte vodu s přídavkem jemného čisticího prostředku.
- Po vyčištění odstraňte zbytky čisticího prostředku čistou vodou a poté výrobek otřete měkkým hadříkem.
- Nepoužívejte prášky, pasty ani jiné prostředky s abrazivními vlastnostmi.
- Nepoužívejte drsné houbičky, drátěné kartáče ani jiné materiály, které by mohly pleteninu poškodit.
- Nepoužívejte agresivní chemikálie, zejména rozpouštědla, aceton, silné kyseliny a zásady, které by mohly způsobit odbarvení nebo poškození povrchu.
- Nečistoty a rozlité tekutiny odstraňujte ihned, abyste omezili riziko vzniku trvalých skvrn a zabarvení.

Skladování:

- V případě delších přestávek v používání se doporučuje produkt skladovat na suchém a chráněném místě.
- V zimním období se doporučuje skladovat výrobek na místě chráněném před extrémními povětrnostními podmínkami.
- Výrobek neskladujte v bezprostřední blízkosti zdrojů tepla ani jej nevystavujte dlouhodobému působení vysokých teplot.

Kontrola stavu výrobku:

- Nejméně dvakrát ročně je třeba zkontrolovat stabilitu výrobku a stav jeho konstrukčních prvků.
- Je třeba pravidelně kontrolovat stav spojů a upevňovacích prvků a v případě potřeby je náležitě utáhnout.
- Věnujte pozornost případným prasklinám, deformacím, nadměrnému opotřebení nebo jiným poškozením.
- V případě zjištění poškození, které by mohlo ovlivnit stabilitu nebo bezpečnost používání, je třeba okamžitě přestat výrobek používat.

DE Gebrauchsanweisung und Pflegehinweise

Vor dem ersten Gebrauch:

- Montage gemäß der beiliegenden Aufbauanleitung. Enthält die Anleitung keine Aufbauanleitung, muss das Produkt nicht montiert werden und ist bereits gebrauchsfertig.
- Vor der ersten Nutzung ist zu überprüfen, ob alle Möbelteile korrekt montiert und alle Verbindungen fest angezogen sind. Die Möbel dürfen nicht verwendet werden, wenn ein Teil der Konstruktion gebrochen, verformt, locker oder beschädigt ist.
- Stühle/Sessel sind auf einem stabilen und ebenen Untergrund aufzustellen.

Sichere Nutzung:

- Das Produkt ist bestimmungsgemäß zu verwenden. Stühle und Sessel dienen ausschließlich zum Sitzen.
- Stühle und Sessel dürfen nicht als Trittleiter benutzt oder bestiegen werden.
- Auf dem Stuhl/Sessel darf nicht geschaukelt und die Rückenlehne oder die Armlehnen dürfen nicht übermäßig belastet werden.
- Vermeiden Sie eine Nutzung des Produkts, die zum Umkippen oder zum Verlust der Stabilität führen könnte.
- Die maximal zulässige Belastung des Stuhls/Sessels von 110 kg darf nicht überschritten werden.
- Die Produkte dürfen nicht über den Boden gezogen werden, da dies zu Kratzern oder Beschädigungen an den Beinen und anderen Konstruktionsteilen führen kann. Falls erforderlich, sollte das Produkt angehoben und getragen werden.
- Das Produkt muss vor direktem Kontakt mit offenem Feuer und Hitzequellen geschützt werden, die zu Verformungen oder Beschädigungen führen können.

Wartung und Pflege:

- Die Möbel sollten regelmäßig mit einem weichen, feuchten Tuch gereinigt werden.
- Verwenden Sie zur Reinigung Wasser mit einem milden Reinigungsmittel.
- Entfernen Sie nach der Reinigung Reinigungsmittelrückstände mit klarem Wasser und wischen Sie das Produkt anschließend mit einem weichen Tuch ab.
- Verwenden Sie keine Pulver, Pasten oder andere Mittel mit scheuernden Eigenschaften.
- Verwenden Sie keine rauen Schwämme, Drahtbürsten oder andere Materialien, die das Geflecht beschädigen könnten.
- Verwenden Sie keine aggressiven Chemikalien, insbesondere keine Lösungsmittel, Aceton, starke Säuren und Laugen, die zu Verfärbungen oder Beschädigungen der Oberfläche führen können.
- Verschmutzungen und verschüttete Flüssigkeiten sollten umgehend entfernt werden, um das Risiko dauerhafter Flecken und Verfärbungen zu verringern.

Lagerung:

- Bei längeren Nutzungsunterbrechungen wird empfohlen, das Produkt an einem trockenen, geschützten Ort aufzubewahren.
- Im Winter wird empfohlen, das Produkt an einem vor extremen Witterungsbedingungen geschützten Ort zu lagern.
- Das Produkt darf nicht in unmittelbarer Nähe von Wärmequellen gelagert oder längerfristig hohen Temperaturen ausgesetzt werden.

Zustandsprüfung des Produkts:

- Mindestens zweimal jährlich sollten die Stabilität des Produkts und der Zustand seiner Bauteile überprüft werden.
- Der Zustand der Verbindungen und Befestigungselemente sollte regelmäßig kontrolliert und diese bei Bedarf entsprechend nachgezogen werden.
- Achten Sie auf mögliche Risse, Verformungen, übermäßigen Verschleiß oder sonstige Beschädigungen.
- Sollten Sie Beschädigungen feststellen, die die Stabilität oder die Nutzungssicherheit beeinträchtigen könnten, stellen Sie die Nutzung des Produkts unverzüglich ein.

Bjørkka

CORTINA fotel/armchair

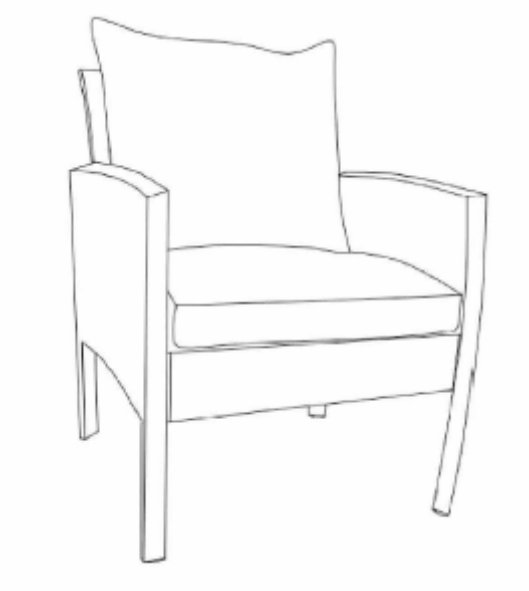

LISTA CZĘŚCI		
KOD	CZĘŚĆ	ILOŚĆ
A		1szt.
B		1szt.
C		1szt.
I		1szt.
D		1szt.
E		1szt.

LISTA NARZĘDZI		
KOD	CZĘŚĆ	ILOŚĆ
F	 M6x35MM	6szt.
K	 M6x40MM	5szt.
G		11szt.
H		1szt.

PL Uwaga Śruby i nakrętki powinny zostać ostatecznie dokręcone po zmontowaniu wszystkich elementów.

EN Note The bolts and nuts should be tightened fully once all the components have been assembled.

CZ Poznámka Šrouby a matice by měly být definitivně utaženy až po smontování všech součástí.

SK Poznámka Skrutky a matice by sa mali definitívne dotiahnuť až po zmontovaní všetkých dielov.

DE Hinweis Die Schrauben und Muttern sollten erst nach der Montage aller Teile endgültig angezogen werden.

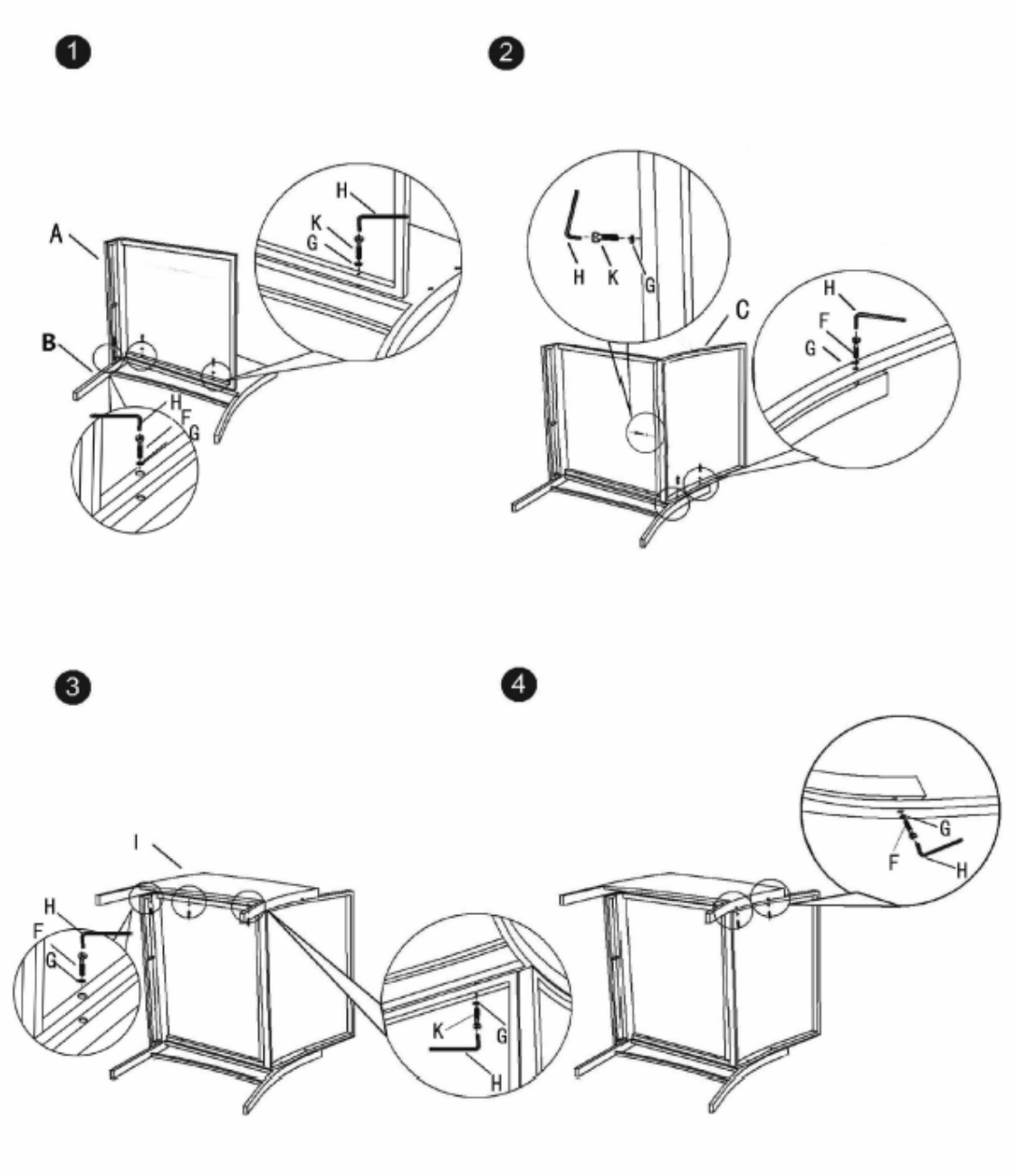

5

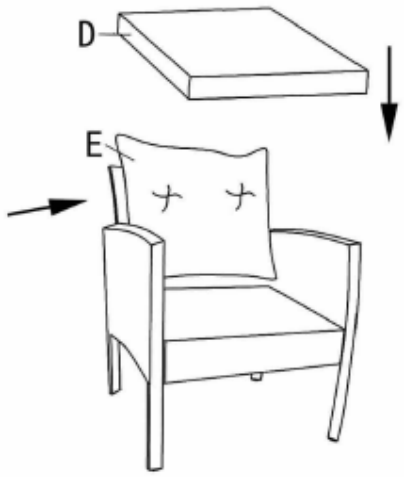

6

