PL Instrukcja użytkowania i zasady pielęgnacji

Przed pierwszym użyciem:

- Montaż zgodnie z dołączonym schematem.
- Przed rozpoczęciem użytkowania należy sprawdzić, czy wszystkie elementy mebli zostały prawidłowo zamontowane i czy wszystkie połączenia są odpowiednio dokręcone. Nie należy używać mebli, jeżeli którykolwiek element konstrukcji jest pęknięty, odkształcony, poluzowany lub uszkodzony.
- Stolik oraz krzesła należy ustawić na stabilnym i równym podłożu.

Bezpieczne użytkowanie:

- Produkt należy użytkować zgodnie z jego przeznaczeniem. Krzesła służą wyłącznie do siedzenia, a stoliki do ustawiania na nim lekkich przedmiotów.
- Należy unikać silnych uderzeń w powierzchnię produktu, jego krawędzie, narożniki oraz pozostałe elementy konstrukcji.
- Nie należy stawać ani wspinać się na krzesła lub stolik. Nie należy siadać na blacie stolika ani wykorzystywać produktów jako podestów lub drabin.
- Nie należy kołysać się na krześle ani nadmiernie obciążać jego oparcia lub podłokietników.
- Nie należy dopuszczać do użytkowania produktu w sposób mogący spowodować jego przewrócenie lub utratę stabilności.
- Nie należy przekraczać maksymalnego dopuszczalnego obciążenia krzesła, które wynosi 150kg.
- Nie należy przeciągać produktów po podłożu, ponieważ może to spowodować zarysowanie lub uszkodzenie nóg i pozostałych elementów konstrukcji. W razie potrzeby produkt należy podnieść i przenieść.
- Nie należy stawiać gorących naczyń ani innych przedmiotów o wysokiej temperaturze bezpośrednio na powierzchni stolika. Należy stosować odpowiednie podkładki ochronne.
- Nie należy umieszczać na powierzchni produktu przedmiotów o ostrych lub szorstkich krawędziach, które mogą powodować zarysowania lub uszkodzenia.
- Produkt należy chronić przed bezpośrednim kontaktem z otwartym ogniem oraz źródłami wysokiej temperatury, które mogą powodować odkształcenie lub uszkodzenie tworzywa.
- Produkt wykonano z tworzywa (PP) z ochroną UV, która ogranicza negatywny wpływ promieniowania słonecznego na tworzywo. Długotrwała ekspozycja na intensywne promieniowanie UV i zmienne warunki atmosferyczne może jednak z czasem powodować zmiany koloru i właściwości materiału.
- Nie należy narażać produktu na nadmierne obciążenia mechaniczne, szczególnie w warunkach bardzo niskich temperatur, gdy tworzywo może wykazywać zwiększoną podatność na pękanie.

Konserwacja i pielęgnacja:

- Meble należy regularnie czyścić za pomocą miękkiej, wilgotnej ściereczki.
- Do czyszczenia należy stosować wodę z dodatkiem łagodnego detergentu.
- Nie należy stosować proszków, past ani innych środków o właściwościach ściernych.
- Nie należy używać szorstkich gąbek, szczotek drucianych ani innych materiałów, które mogą zarysować powierzchnię tworzywa.
- Nie należy stosować agresywnych środków chemicznych, w szczególności rozpuszczalników, acetonu, silnych kwasów i zasad, które mogą powodować odbarwienia lub uszkodzenia powierzchni.
- Po czyszczeniu należy usunąć pozostałości detergentu czystą wodą, a następnie wytrzeć produkt miękką ściereczką lub pozostawić do wyschnięcia.
- Zabrudzenia i rozlane płyny należy usuwać na bieżąco, aby ograniczyć ryzyko powstawania trwałych plam i przebarwień.

Przechowywanie:

- W przypadku dłuższych przerw w użytkowaniu zaleca się przechowywanie produktu w suchym, osłoniętym miejscu.
- Pomimo zastosowania ochrony UV zaleca się ograniczanie długotrwałej ekspozycji produktu na intensywne promieniowanie słoneczne w celu zachowania jego wyglądu i właściwości.
- W okresie zimowym zaleca się przechowywanie produktu w miejscu zabezpieczonym przed ekstremalnymi warunkami atmosferycznymi.
- Nie należy przechowywać produktu w bezpośrednim sąsiedztwie źródeł ciepła ani narażać go na długotrwałe działanie wysokiej temperatury.

Kontrola stanu produktu:

- Co najmniej dwa razy w roku należy sprawdzać stabilność produktu oraz stan jego elementów konstrukcyjnych.
- Należy regularnie kontrolować stan połączeń i elementów mocujących, a w razie potrzeby odpowiednio je dokręcić.
- Należy zwracać uwagę na ewentualne pęknięcia, odkształcenia, nadmierne zużycie lub inne uszkodzenia tworzywa.
- W przypadku stwierdzenia uszkodzeń mogących wpływać na stabilność lub bezpieczeństwo użytkowania należy natychmiast zaprzestać korzystania z produktu.

EN Instructions for use and care guidelines

Before first use:

- Assemble in accordance with the enclosed diagram.
- Before use, check that all parts of the furniture have been correctly assembled and that all joints are properly tightened. Do not use the furniture if any part of the structure is cracked, warped, loose or damaged.
- The table and chairs must be placed on a stable and level surface.

Safe use:

- Use the product for its intended purpose only. Chairs are intended solely for sitting on, and tables for placing light objects on.
- Avoid strong impacts to the surface of the product, its edges, corners and other structural components.
- Do not stand on or climb onto the chairs or table. Do not sit on the tabletop or use the products as platforms or ladders.
- Do not rock on the chair or place excessive weight on its backrest or armrests.
- Do not allow the product to be used in a way that could cause it to tip over or lose stability.
- Do not exceed the chair's maximum load capacity, which is 150 kg.
- Do not drag the product across the floor, as this may cause scratches or damage to the legs and other structural components. If necessary, lift and carry the product.
- Do not place hot cookware or other high-temperature objects directly on the table top. Use suitable protective mats.
- Do not place objects with sharp or rough edges on the surface of the product, as these may cause scratches or damage.
- Protect the product from direct contact with open flames and sources of high heat, which may cause the plastic to warp or become damaged.
- The product is made of polypropylene (PP) with UV protection, which reduces the negative effects of sunlight on the plastic. However, prolonged exposure to intense UV radiation and changing weather conditions may, over time, cause changes in the colour and properties of the material.
- Do not subject the product to excessive mechanical stress, particularly in very low temperatures, when the plastic may be more prone to cracking.

Maintenance and care:

- Clean the furniture regularly using a soft, damp cloth.
- Use water with a mild detergent for cleaning.
- Do not use powders, pastes or other abrasive products.
- Do not use rough sponges, wire brushes or other materials that may scratch the surface of the plastic.
- Do not use aggressive chemicals, in particular solvents, acetone, strong acids or alkalis, which may cause discolouration or damage to the surface.
- After cleaning, rinse off any detergent residue with clean water, then wipe the product with a soft cloth or leave it to dry.
- Dirt and spills should be removed immediately to minimise the risk of permanent stains and discolouration.

Storage:

- In the event of prolonged periods of non-use, it is recommended to store the product in a dry, sheltered place.
- Despite the application of UV protection, it is recommended to limit the product's prolonged exposure to intense sunlight in order to preserve its appearance and properties.
- During the winter months, it is recommended to store the product in a place protected from extreme weather conditions.
- Do not store the product in the immediate vicinity of heat sources or expose it to prolonged high temperatures.

Checking the condition of the product:

- The stability of the product and the condition of its structural components should be checked at least twice a year.
- Regularly check the condition of joints and fastenings, and tighten them as necessary.
- Check for any cracks, deformation, excessive wear or other damage to the plastic.
- If any damage is found that could affect the stability or safety of use, stop using the product immediately.

CZ Návod k použití a pokyny k údržbě

Před prvním použitím:

- Sestavte nábytek podle přiloženého schématu.
- Před zahájením používání zkontrolujte, zda jsou všechny součásti nábytku správně smontovány a zda jsou všechny spoje řádně utaženy. Nábytek nepoužívejte, pokud je některá část konstrukce prasklá, zdeformovaná, uvolněná nebo poškozená.
- Stolík a židle umístěte na stabilní a rovný podklad.

Bezpečné používání:

- Výrobek používejte v souladu s jeho určením. Židle slouží výhradně k sezení a stolky k odkládání lehkých předmětů.
- Vyhněte se silným nárazům do povrchu výrobku, jeho hran, rohů a ostatních konstrukčních prvků.
- Nestoupejte ani nelezte na židle či stolek. Nesedejte si na desku stolku a nepoužívejte výrobky jako plošiny nebo žebříky.
- Nehoupete se na židli a nepřetěžujte její opěradlo ani područky.
- Nedovolte, aby byl výrobek používán způsobem, který by mohl způsobit jeho převrácení nebo ztrátu stability.
- Nepřekračujte maximální přípustné zatížení židle, které činí 150 kg.
- Výrobky netahejte po podlaze, protože by mohlo dojít k poškrábání nebo poškození nohou a dalších konstrukčních prvků. V případě potřeby výrobek zvedněte a přemístěte.
- Na povrch stolku nepokládejte horké nádobí ani jiné předměty s vysokou teplotou. Používejte vhodné ochranné podložky.
- Na povrch výrobku neukládejte předměty s ostrými nebo drsnými hranami, které by mohly způsobit poškrábání nebo poškození.
- Výrobek chraňte před přímým kontaktem s otevřeným ohněm a zdroji vysoké teploty, které by mohly způsobit deformaci nebo poškození plastu.
- Výrobek je vyroben z plastu (PP) s UV ochranou, která omezuje negativní vliv slunečního záření na materiál. Dlouhodobé vystavení intenzivnímu UV záření a proměnlivým povětrnostním podmínkám však může v průběhu času způsobit změny barvy a vlastností materiálu.
- Výrobek nevystavujte nadměrnému mechanickému namáhání, zejména při velmi nízkých teplotách, kdy může být materiál náchylnější k praskání.

Údržba a péče:

- Nábytek pravidelně čistěte měkkým, vlhkým hadříkem.
- K čištění používejte vodu s přísadou jemného čisticího prostředku.
- Nepoužívejte prášky, pasty ani jiné prostředky s abrazivními vlastnostmi.
- Nepoužívejte drsné houbičky, drátěné kartáče ani jiné materiály, které by mohly poškrábat povrch materiálu.
- Nepoužívejte agresivní chemikálie, zejména rozpouštědla, aceton, silné kyseliny a zásady, které mohou způsobit změnu barvy nebo poškození povrchu.
- Po čištění je třeba zbytky čisticího prostředku odstranit čistou vodou a poté výrobek otřít měkkým hadříkem nebo nechat uschnout.
- Nečistoty a rozlité tekutiny je třeba odstraňovat ihned, aby se omezilo riziko vzniku trvalých skvrn a zabarvení.

Skladování:

- V případě delších přestávek v používání se doporučuje výrobek skladovat na suchém a chráněném místě.
- I přes použití UV ochrany se doporučuje omezit dlouhodobé vystavení výrobku intenzivnímu slunečnímu záření, aby se zachoval jeho vzhled a vlastnosti.
- V zimním období se doporučuje skladovat výrobek na místě chráněném před extrémními povětrnostními podmínkami.
- Výrobek neskladujte v bezprostřední blízkosti zdrojů tepla ani jej nevystavujte dlouhodobému působení vysokých teplot.

Kontrola stavu výrobku:

- Nejméně dvakrát ročně je třeba zkontrolovat stabilitu výrobku a stav jeho konstrukčních prvků.
- Je třeba pravidelně kontrolovat stav spojů a upevňovacích prvků a v případě potřeby je náležitě utáhnout.
- Věnujte pozornost případným prasklinám, deformacím, nadměrnému opotřebení nebo jiným poškozením plastu.
- V případě zjištění poškození, které by mohlo ovlivnit stabilitu nebo bezpečnost používání, je třeba okamžitě přestat výrobek používat.

SK Návod na používanie a pokyny na údržbu

Pred prvým použitím:

- Montáž podľa priloženého schématu.
- Pred začatím používania skontrolujte, či sú všetky časti nábytku správne namontované a či sú všetky spoje riadne utiahnuté. Nábytok nepoužívajte, ak je akákoľvek časť konštrukcie prasknutá, deformovaná, uvoľnená alebo poškodená.
- Stolík a stoličky umiestnite na stabilný a rovný povrch.

Bezpečné používanie:

- Výrobok používajte v súlade s jeho určením. Stoličky slúžia výlučne na sedenie a stolíky na odkladanie ľahkých predmetov.
- Vyhýbajte sa silným nárazom do povrchu výrobku, jeho hrán, rohov a ostatných konštrukčných prvkov.
- Nestojte ani nevyliezajte na stoličky alebo stolík. Nesadajte si na dosku stolíka a výrobky nepoužívajte ako plošiny alebo rebríky.
- Nehúpajte sa na stoličke a nezaťažujte nadmerne jej operadlo ani podrúčky.
- Nedovoľte, aby sa výrobok používal spôsobom, ktorý by mohol spôsobiť jeho prevrátenie alebo stratu stability.
- Neprekračujte maximálne prípustné zaťaženie stoličky, ktoré je 150 kg.
- Výrobky netreba ťahať po podlahe, pretože by to mohlo spôsobiť poškriabanie alebo poškodenie nôh a ostatných konštrukčných prvkov. V prípade potreby je potrebné výrobok zdvihnúť a preniesť.
- Na povrch stolíka nekladte horúce riady ani iné predmety s vysokou teplotou. Používajte vhodné ochranné podložky.
- Na povrch výrobku nekladte predmety s ostrými alebo drsnými hranami, ktoré by mohli spôsobiť poškriabanie alebo poškodenie.
- Výrobok chráňte pred priamym kontaktom s otvoreným ohňom a zdrojmi vysokej teploty, ktoré môžu spôsobiť deformáciu alebo poškodenie plastu.
- Výrobok je vyrobený z plastu (PP) s UV ochranou, ktorá obmedzuje negatívny vplyv slnečného žiarenia na plast. Dlhodobé vystavenie intenzívnemu UV žiareniu a premenlivým poveternostným podmienkam však môže v priebehu času spôsobiť zmeny farby a vlastností materiálu.
- Výrobok nevystavujte nadmernému mechanickému zaťaženiu, najmä pri veľmi nízkych teplotách, keď môže byť plast náchylnejší na praskanie.

Údržba a starostlivosť:

- Nábytok pravidelne čistite pomocou mäkkého, vlhkého obrúska.
- Na čistenie používajte vodu s pridaním jemného čistiaceho prostriedku.
- Nepoužívajte prášky, pasty ani iné prostriedky s abrazívnymi vlastnosťami.
- Nepoužívajte drsné špongie, drôtené kefy ani iné materiály, ktoré by mohli poškriabať povrch materiálu.
- Nepoužívajte agresívne chemikálie, najmä rozpúšťadlá, acetón, silné kyseliny a zásady, ktoré môžu spôsobiť zmenu farby alebo poškodenie povrchu.
- Po vyčistení odstráňte zvyšky čistiaceho prostriedku čistou vodou a následne výrobok utrite mäkkou handričkou alebo nechajte uschnúť.
- Nečistoty a rozliate tekutiny odstraňujte ihneď, aby ste obmedzili riziko vzniku trvalých škvŕn a zafarbenia.

Skladovanie:

- V prípade dlhších prestávok v používaní sa odporúča výrobok skladovať na suchom a chránenom mieste.
- Napriek použitiu UV ochrany sa odporúča obmedziť dlhodobé vystavenie výrobku intenzívnemu slnečnému žiareniu, aby sa zachoval jeho vzhľad a vlastnosti.
- V zimnom období sa odporúča skladovať výrobok na mieste chránenom pred extrémnymi poveternostnými podmienkami.
- Výrobok neskladujte v bezprostrednej blízkosti zdrojov tepla ani ho nevystavujte dlhodobému pôsobeniu vysokej teploty.

Kontrola stavu výrobku:

- Aspoň dvakrát ročne je potrebné skontrolovať stabilitu výrobku a stav jeho konštrukčných prvkov.
- Je potrebné pravidelne kontrolovať stav spojov a upevňovacích prvkov a v prípade potreby ich primerane dotiahnuť.
- Venujte pozornosť prípadným prasklinám, deformáciám, nadmernému opotrebeniu alebo iným poškodeniam plastu.
- Ak zistíte poškodenia, ktoré by mohli ovplyvniť stabilitu alebo bezpečnosť používania, okamžite prestaňte výrobok používať.

DE Gebrauchsanweisung und Pflegehinweise

Vor dem ersten Gebrauch:

- Montage gemäß der beiliegenden Aufbauanleitung.
- Vor der ersten Nutzung ist zu überprüfen, ob alle Möbelteile korrekt montiert und alle Verbindungen fest angezogen sind. Die Möbel dürfen nicht verwendet werden, wenn ein Teil der Konstruktion gebrochen, verformt, locker oder beschädigt ist.
- Der Tisch und die Stühle müssen auf einem stabilen und ebenen Untergrund aufgestellt werden.

Sichere Nutzung:

- Das Produkt ist bestimmungsgemäß zu verwenden. Die Stühle dienen ausschließlich zum Sitzen, die Tische zum Abstellen leichter Gegenstände.
- Vermeiden Sie starke Stöße gegen die Oberfläche des Produkts, seine Kanten, Ecken und sonstigen Bauteile.
- Man darf nicht auf die Stühle oder den Tisch steigen oder sich darauf stellen. Man darf sich nicht auf die Tischplatte setzen und die Produkte nicht als Podeste oder Leitern verwenden.
- Man darf nicht auf dem Stuhl wippen und die Rückenlehne oder Armlehnen nicht übermäßig belasten.
- Vermeiden Sie eine Nutzung des Produkts, die zum Umkippen oder zum Verlust der Stabilität führen könnte.
- Überschreiten Sie nicht die maximal zulässige Belastungsgrenze des Stuhls von 150 kg.
- Ziehen Sie die Produkte nicht über den Boden, da dies zu Kratzern oder Beschädigungen an den Beinen und anderen Konstruktionsteilen führen kann. Heben Sie das Produkt bei Bedarf an und tragen Sie es.
- Stellen Sie keine heißen Gefäße oder andere Gegenstände mit hoher Temperatur direkt auf die Tischoberfläche. Verwenden Sie geeignete Untersetzer.
- Legen Sie keine Gegenstände mit scharfen oder rauen Kanten auf die Oberfläche des Produkts, da diese Kratzer oder Beschädigungen verursachen können.
- Schützen Sie das Produkt vor direktem Kontakt mit offenem Feuer und Hitzequellen, die zu Verformungen oder Beschädigungen des Kunststoffs führen können.
- Das Produkt besteht aus Kunststoff (PP) mit UV-Schutz, der die negativen Auswirkungen der Sonneneinstrahlung auf den Kunststoff mindert. Eine langfristige Einwirkung intensiver UV-Strahlung und wechselnder Witterungsbedingungen kann jedoch im Laufe der Zeit zu Veränderungen der Farbe und der Materialeigenschaften führen.
- Das Produkt darf keiner übermäßigen mechanischen Belastung ausgesetzt werden, insbesondere bei sehr niedrigen Temperaturen, da der Kunststoff dann eine erhöhte Bruchanfälligkeit aufweisen kann.

Pflege und Wartung:

- Die Möbel sollten regelmäßig mit einem weichen, feuchten Tuch gereinigt werden.
- Verwenden Sie zur Reinigung Wasser mit einem milden Reinigungsmittel.
- Verwenden Sie keine Pulver, Pasten oder andere Mittel mit scheuernden Eigenschaften.
- Verwenden Sie keine rauen Schwämme, Drahtbürsten oder andere Materialien, die die Oberfläche des Kunststoffs zerkratzen könnten.
- Verwenden Sie keine aggressiven Chemikalien, insbesondere keine Lösungsmittel, Aceton, starke Säuren und Laugen, die zu Verfärbungen oder Beschädigungen der Oberfläche führen können.
- Nach der Reinigung sollten Reinigungsmittelrückstände mit klarem Wasser entfernt und das Produkt anschließend mit einem weichen Tuch abgewischt oder an der Luft trocknen gelassen werden.
- Verschmutzungen und verschüttete Flüssigkeiten sollten umgehend entfernt werden, um das Risiko dauerhafter Flecken und Verfärbungen zu verringern.

Lagerung:

- Bei längeren Nutzungsunterbrechungen wird empfohlen, das Produkt an einem trockenen, geschützten Ort zu lagern.
- Trotz des UV-Schutzes wird empfohlen, eine längere Einwirkung intensiver Sonneneinstrahlung auf das Produkt zu vermeiden, um dessen Aussehen und Eigenschaften zu erhalten.
- Im Winter wird empfohlen, das Produkt an einem vor extremen Witterungsbedingungen geschützten Ort zu lagern.
- Das Produkt sollte nicht in unmittelbarer Nähe von Wärmequellen gelagert oder längerer Einwirkung hoher Temperaturen ausgesetzt werden.

Zustandsprüfung des Produkts:

- Mindestens zweimal jährlich sollten die Stabilität des Produkts und der Zustand seiner Bauteile überprüft werden.
- Der Zustand der Verbindungen und Befestigungselemente sollte regelmäßig kontrolliert und diese bei Bedarf entsprechend nachgezogen werden.
- Achten Sie auf mögliche Risse, Verformungen, übermäßigen Verschleiß oder sonstige Beschädigungen des Kunststoffs.
- Sollten Sie Beschädigungen feststellen, die die Stabilität oder die Nutzungssicherheit beeinträchtigen könnten, stellen Sie die Nutzung des Produkts unverzüglich ein.

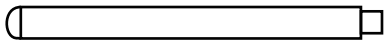

Ax4

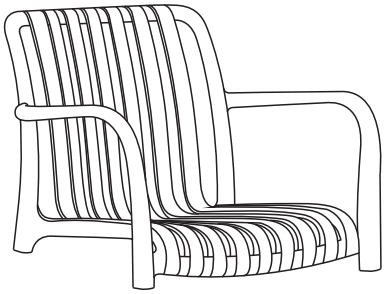

Bx1

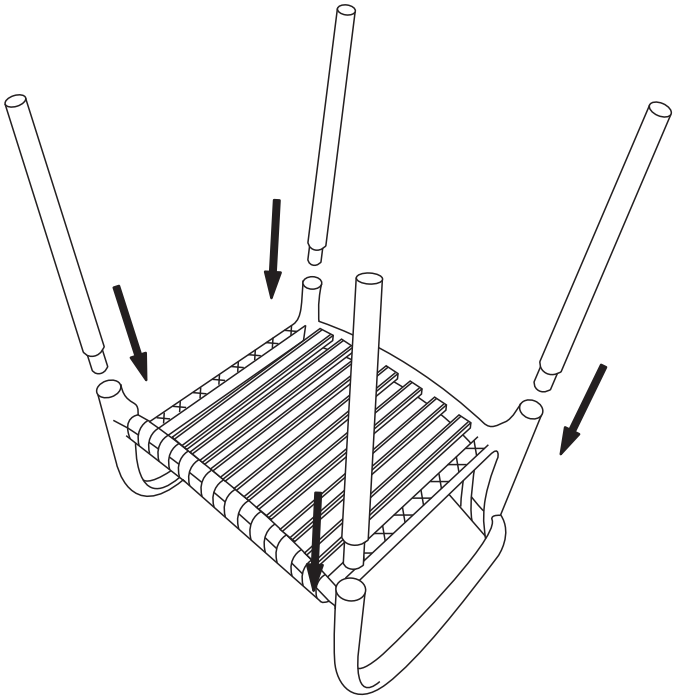

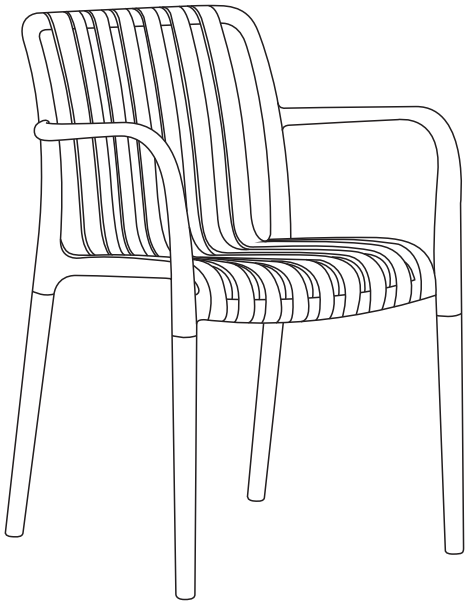

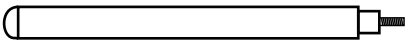

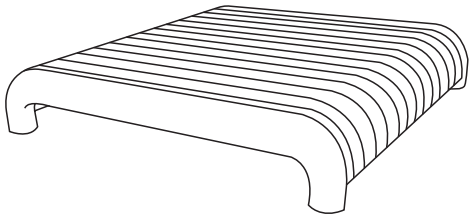

Ax4

Bx1

